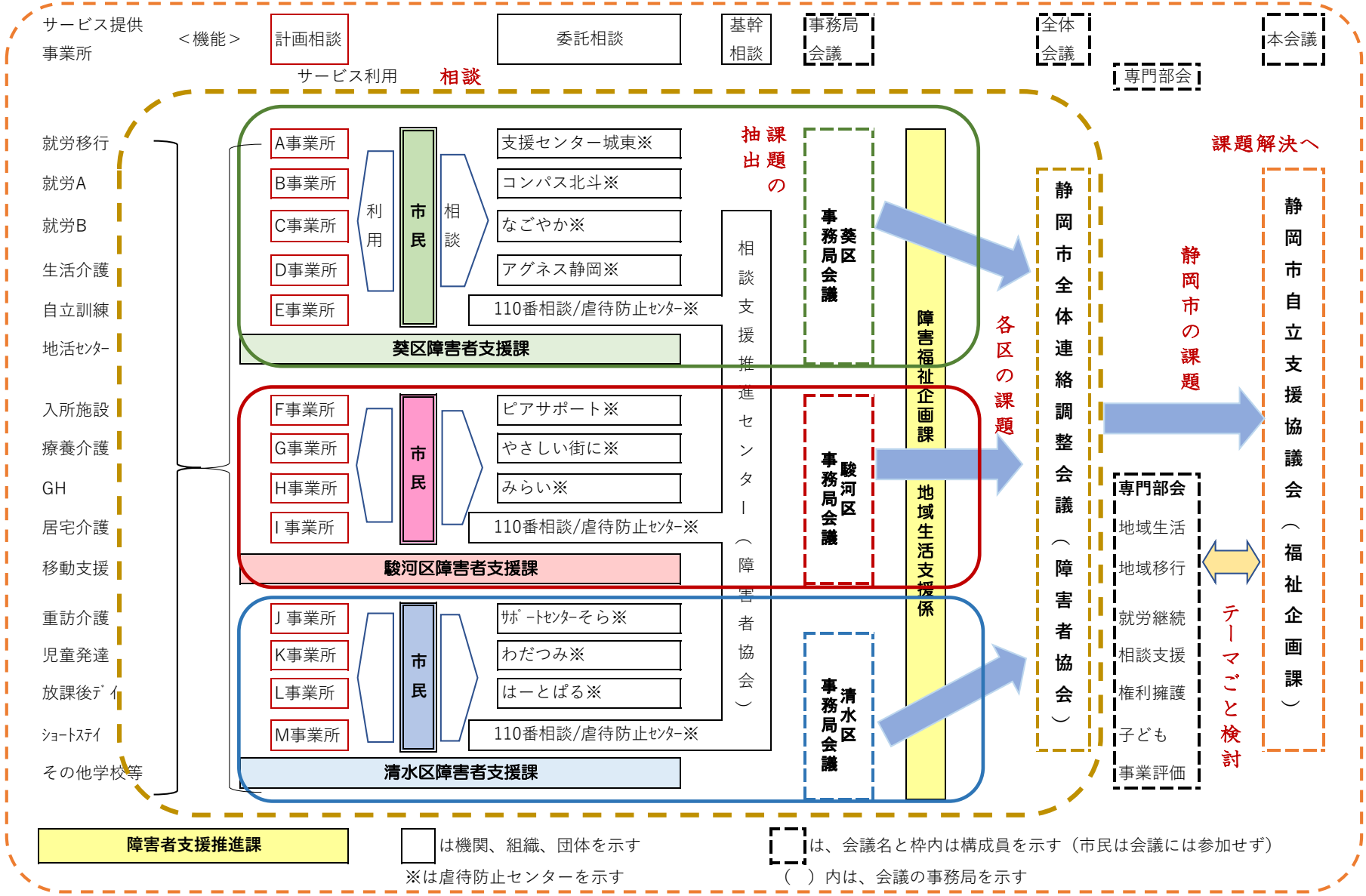市民の利用と相談を中心にとらえた自立支援協議会全体のしくみのイメージ